第9回 新居浜インドアテニスクラブ杯
男子Bクラス（トーナメント）
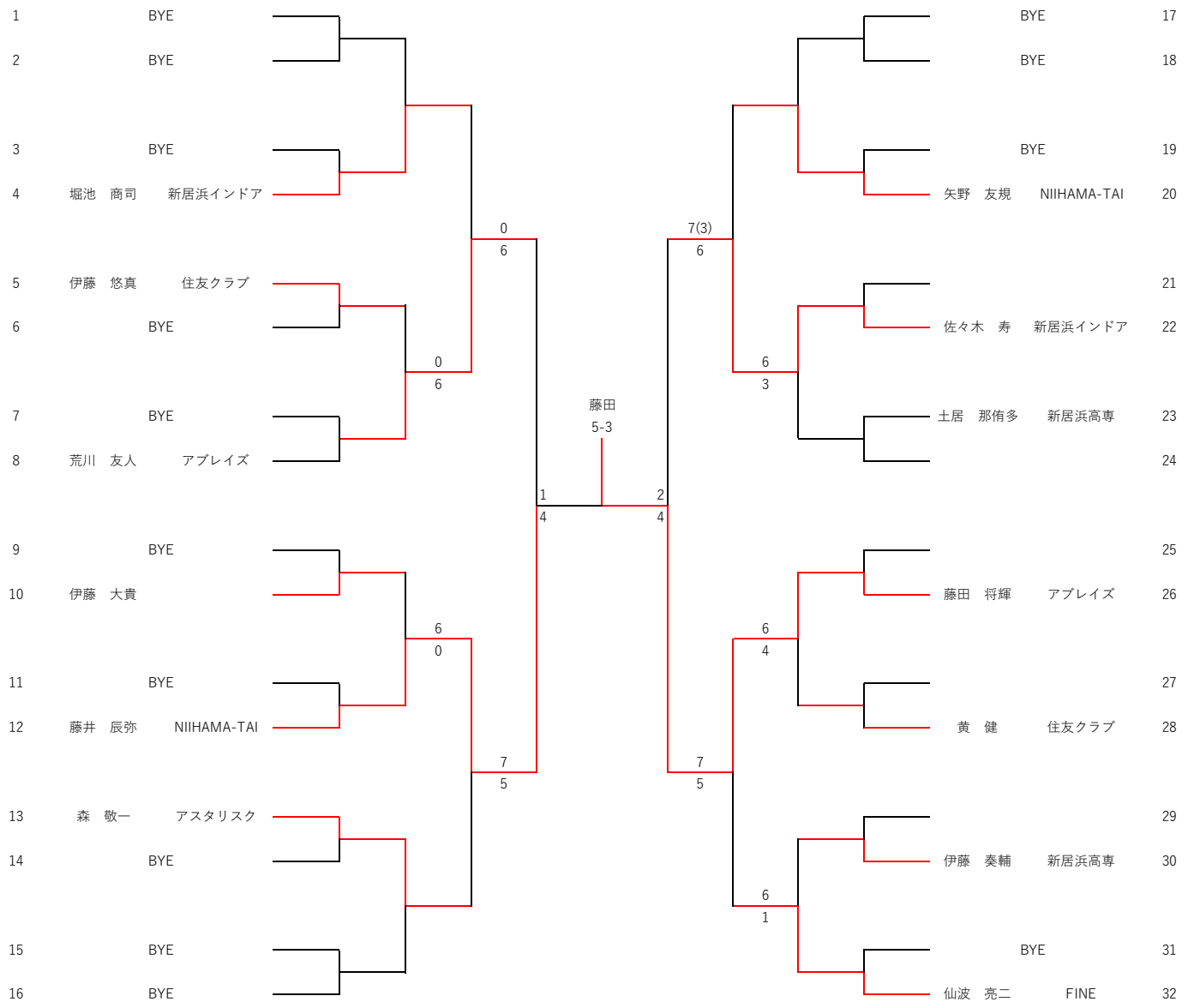
場所：国領川河川敷テニスコート